SPECIAL

Zitzi Delfi / Sharky

SS501-2, utgåva 1

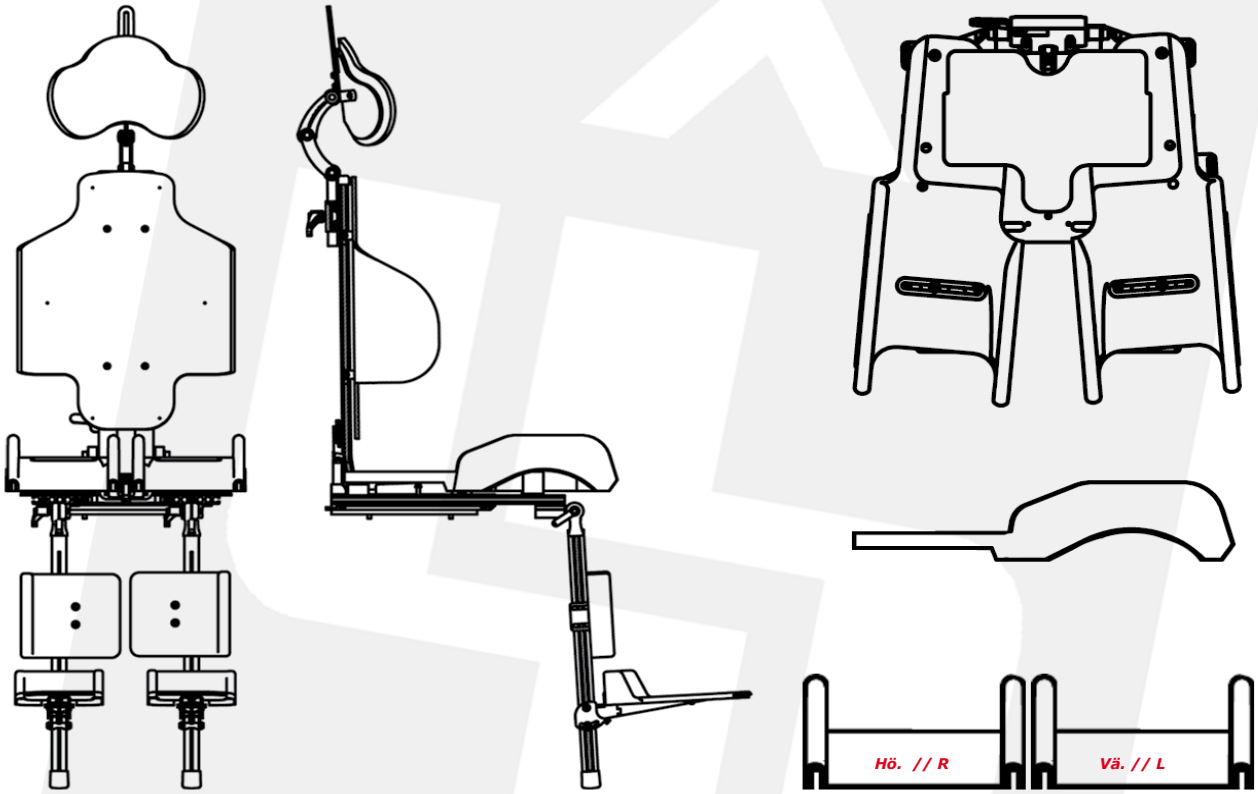

Rita gärna på bilderna ovan / Please make a drawing on the pictures above

Beskrivning/Notes:

Bifogas gärna tillsammans med din order / Send it toghter with the order!

Box 6137, SE - 600 06 NORRKÖPING, Phone +46 (0) 11-16 18 00, fax +46 (0)11-16 20 05

www.anatomicsitt.com

Anatomic SITT